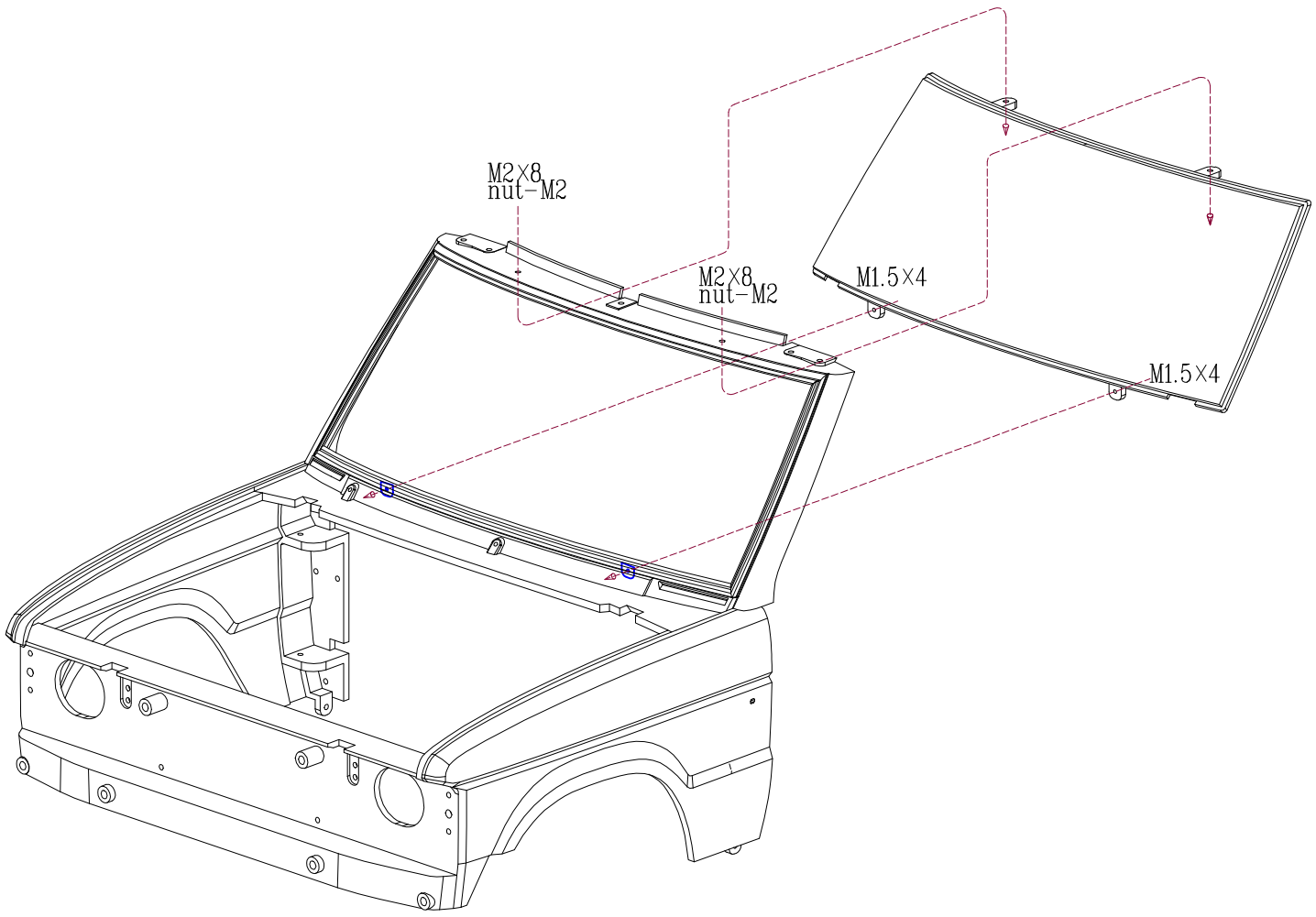
M2×8
nut-M2
M2×8
nut-M2
M1.5×4
M1.5×4

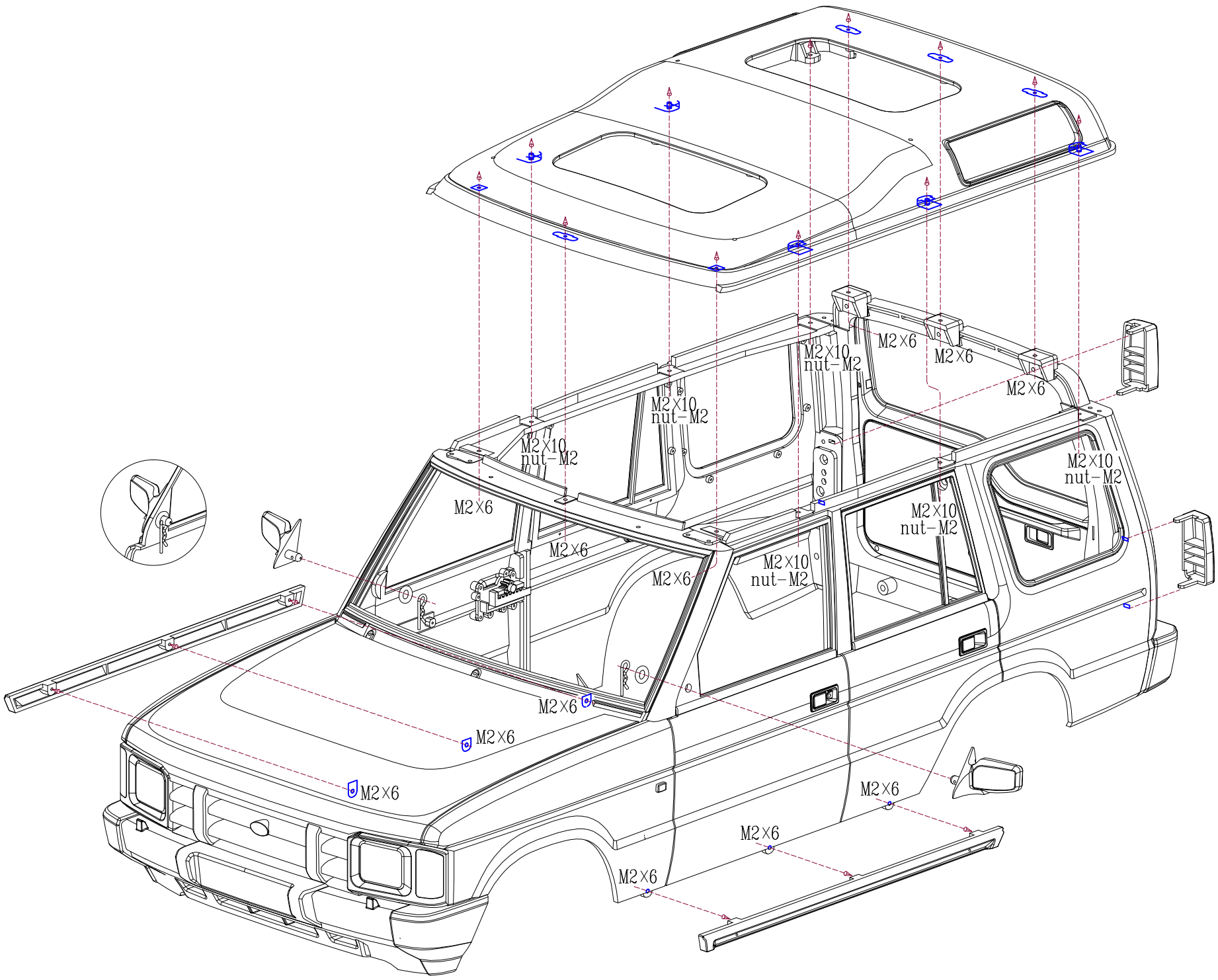
M2×10
nut-M2
M2×6
M2×6
M2×6
M2×10
nut-M2
M2×10
nut-M2
M2×10
nut-M2
M2×6
M2×6
M2×10
nut-M2
M2×10
nut-M2
M2×6
M2×6
M2×6
M2×6
M2×6
M2×6
M2×6